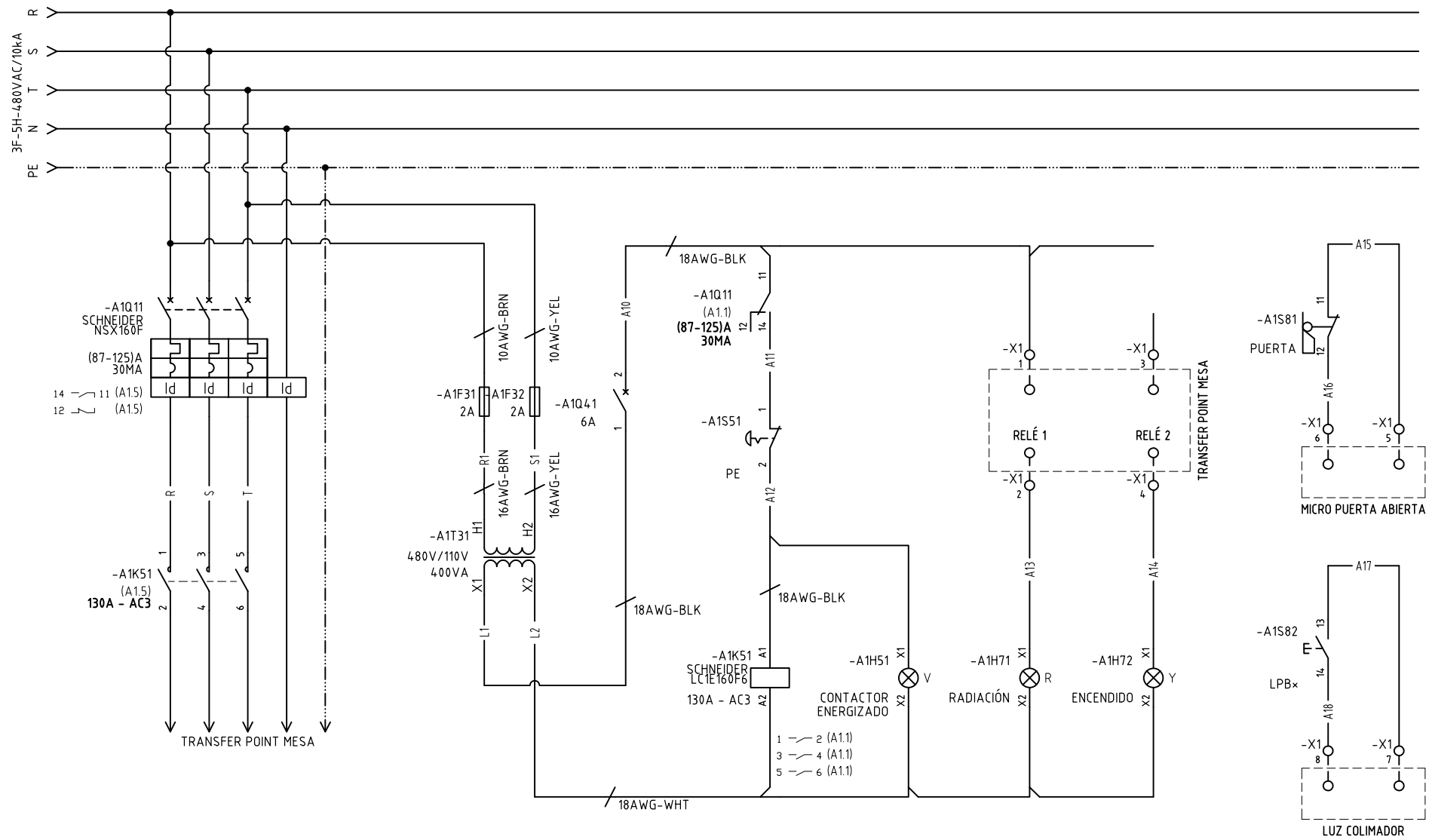

Copyright (C) Metalandes S.A.S. 2018 All Rights Reserved

The label, box and all information contained on this plane are Metalandes S.A.S. proprietary and can not be copied, used or distributed without due permission of Metalandes S.A.S.

El rótulo, cajetín y toda la información contenida en este plano son propiedad exclusiva de Metalandes S.A.S. y no puede ser copiado, usado o distribuido sin el debido permiso de Metalandes S.A.S.

DISEÑO PLANO: D. MADRID	FECHA: 25/06/2024	CLIENTE: REDEX	ORDEN DE PRODUCCIÓN: 29097-1
DISEÑÓ: REDEX	FECHA:	PROYECTO: ARL SURA ENVIGADO	TAB COLIMADOR 480VAC
METALANDES S.A.S		CONTENIDO: POTENCIA Y CONTROL TRANSFER PINT MESA	RESPONSABLE DEL PROYECTO: A. CARMONA
		RUTA DE ARCHIVO: D:\1.TEMP DIBUJO\2024\R\REDEX\OP 29097 ARL SURA ENVIGADO\ELECTRICOS\A1 POTENCIA Y CONTROL.dwg	

VERSIÓN: 01
ESQUEMA: A1
HOJA:
DE: 10
FECHA DE IMPRESIÓN: 09-24-2024