FRIKO CALDAS- ORDENADO POR FELIPE OSPINA

TABLERO ML 3 F-460V - 10 kA a 460V.

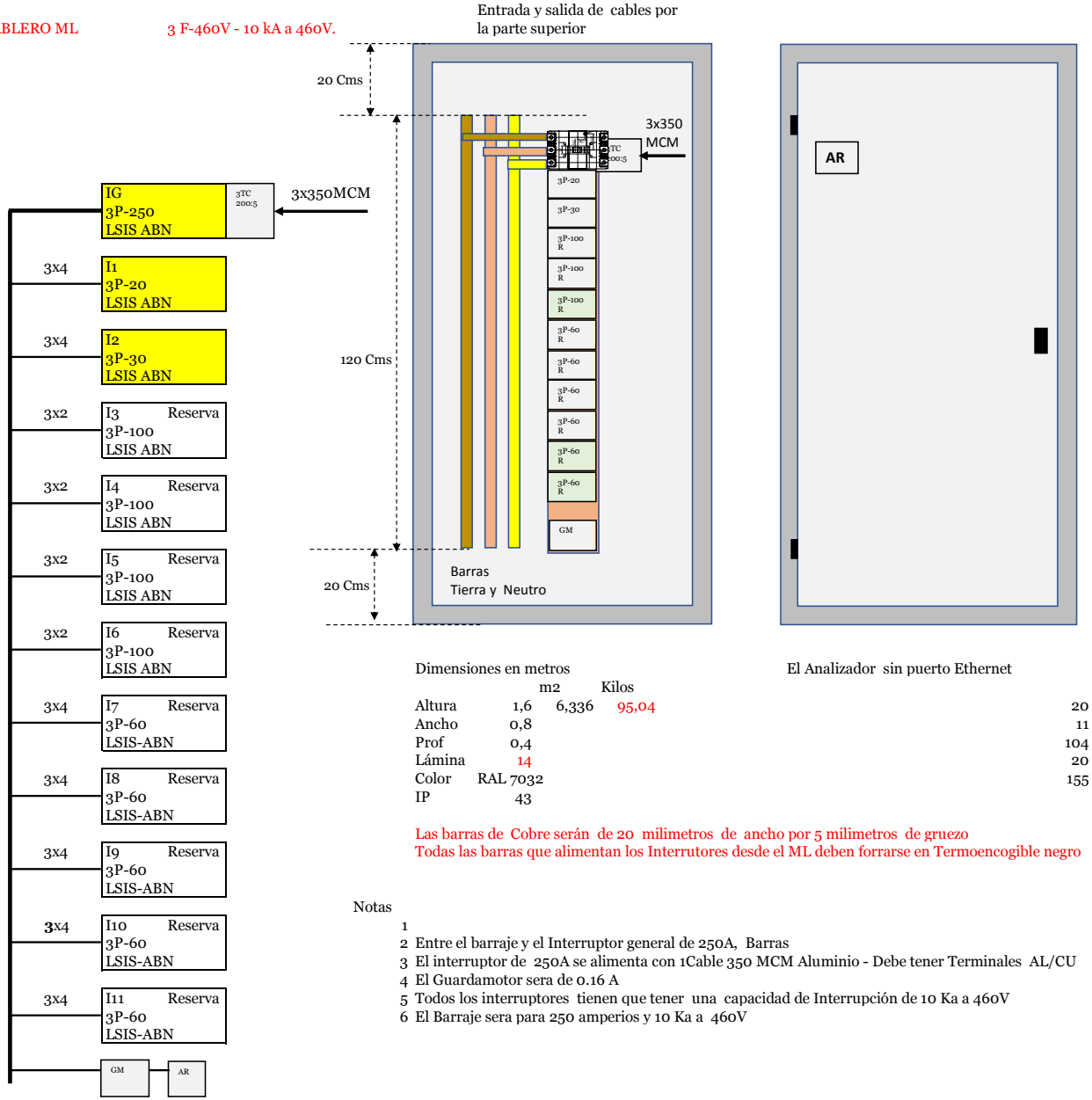

Dimensiones en metros

		m2	Kilos
Altura	1,6	6,336	95,04
Ancho	0,8		
Prof	0,4		
Lámina	14		
Color	RAL 7032		
IP	43		

El Analizador sin puerto Ethernet

20
11
104
20
155

Las barras de Cobre serán de 20 milimetros de ancho por 5 milimetros de gruezo
Todas las barras que alimentan los Interruptores desde el ML deben forrarse en Termoencogible negro

Notas

1
2 Entre el barraje y el Interruptor general de 250A, Barras
3 El interruptor de 250A se alimenta con 1Cable 350 MCM Aluminio - Debe tener Terminales AL/CU
4 El Guardamotor sera de 0.16 A
5 Todos los interruptores tienen que tener una capacidad de Interrupción de 10 Ka a 460V
6 El Barraje sera para 250 amperios y 10 Ka a 460V

ANALIZADOR DE REDES TABLERO Nº1 - TAB-D1 3 F-460V - 10 ka a 460V.

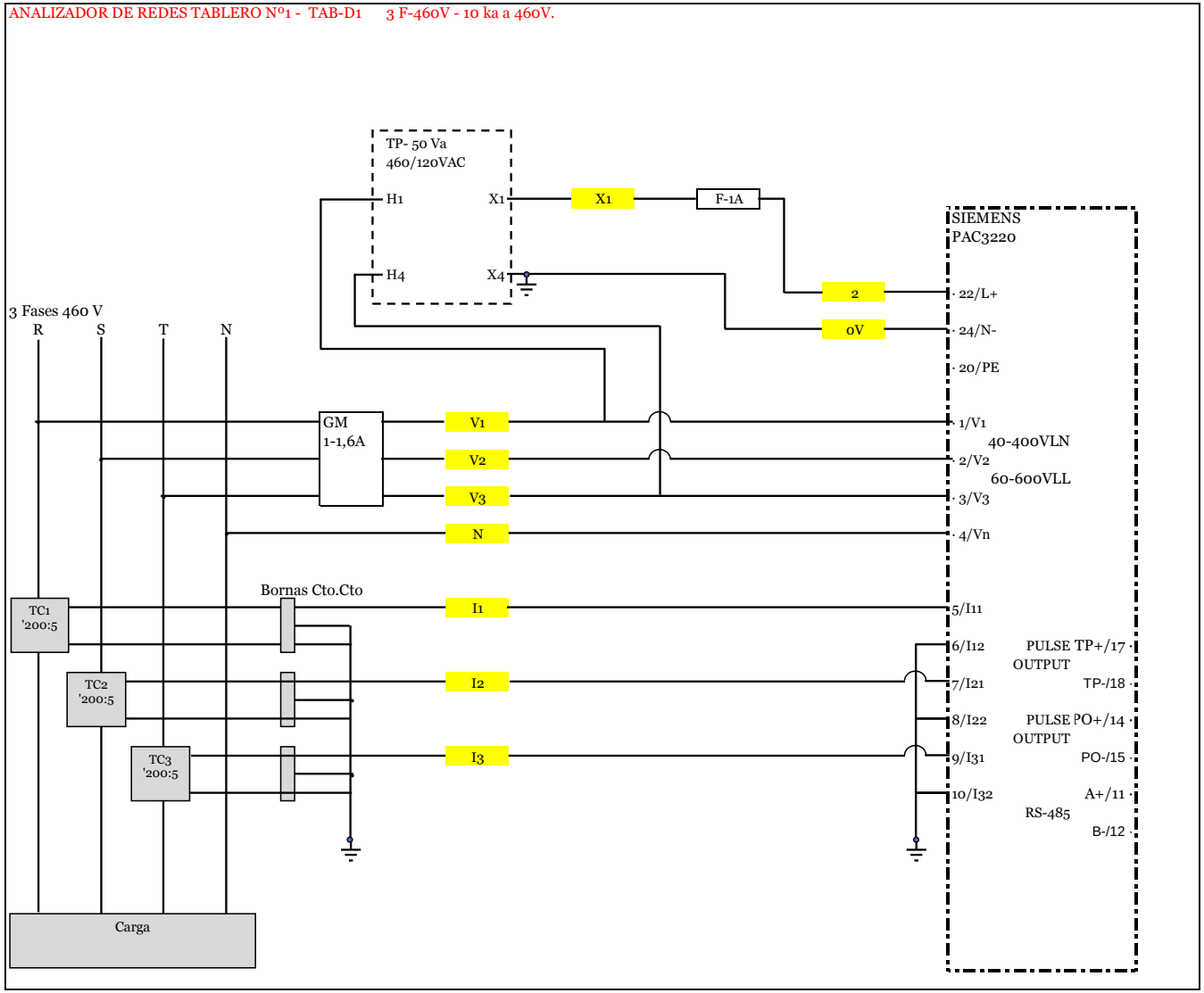

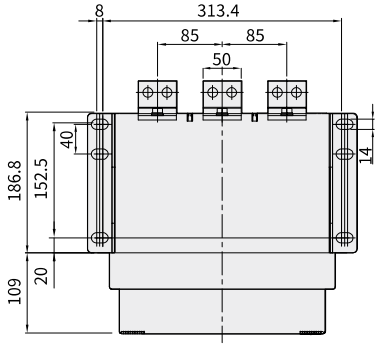
8
313.4
85
85
50
40
14
186.8
152.5
109
20

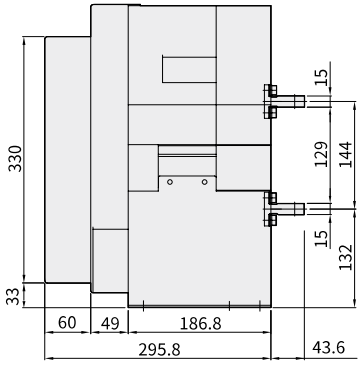
15
330
129
144
15
132
33
60
49
186.8
295.8
43.6