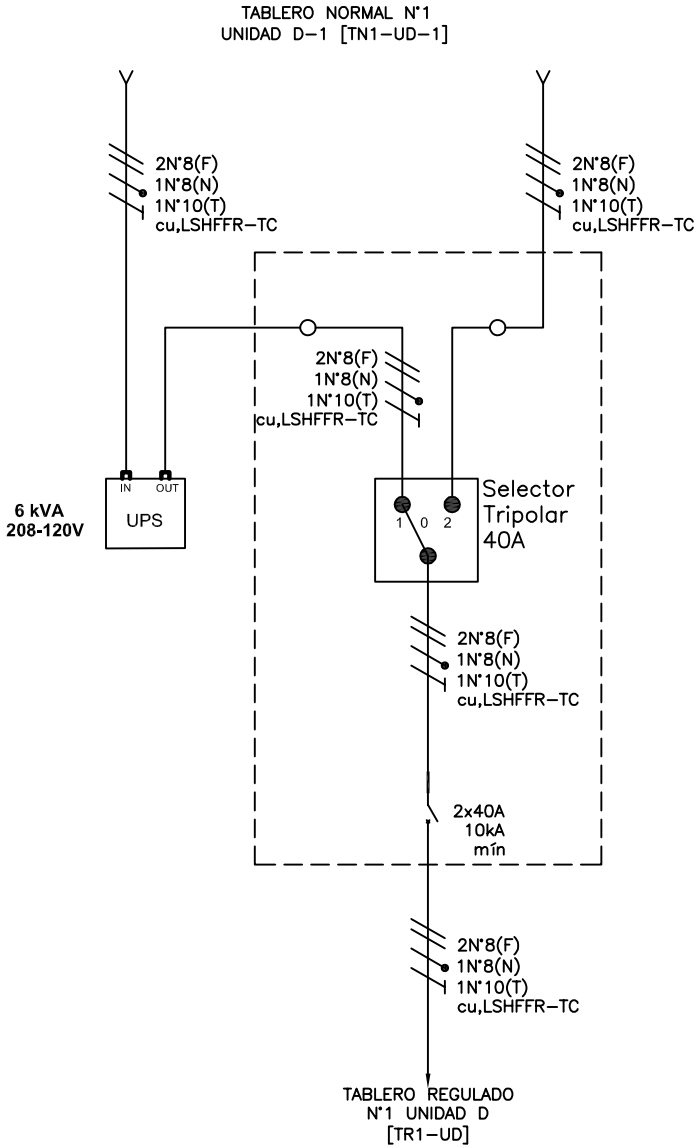

Copyright (C) Metalandes S.A.S. 2018 All Rights Reserved

The label, box and all information contained on this plane are Metalandes S.A.S. proprietary and can not be copied, used or distributed without due permission of Metalandes S.A.S.

El rótulo, cajetín y toda la información contenida en este plano son propiedad exclusiva de Metalandes S.A.S. y no puede ser copiado, usado o distribuido sin el debido permiso de Metalandes S.A.S.

DISEÑO PLANO: D. MADRID	FECHA: 17/05/2022	CLIENTE: SOLINGENIA	ORDEN DE PRODUCCIÓN: 26467-23
DISEÑÓ: SOLINGENIA	FECHA:	PROYECTO: SMURFIT KAPPA RIONEGRO	BY-PASS UNIDAD D PISO 1
METALANDES S.A.S		CONTENIDO: UNIFILAR	RESPONSABLE DEL PROYECTO: H. GOMEZ
		RUTA DE ARCHIVO: D:\1.TEMP DIBUJO\2022\S\SOLINGENIA\OP 26467 SMURFIT KAPPA RIONEGRO\ELECTRICOS\BAU1 UNIFILAR.dwg	

VERSIÓN: 01
ESQUEMA: BAU1
HOJA: 17
DE: 17
FECHA DE IMPRESIÓN: 02-14-2023