El rótulo, cajetín y toda la información contenida en este plano son propiedad exclusiva de Metalandes S.A.S. y no puede ser copiado, usado o distribuido sin el debido permiso de Metalandes S.A.S.

The label, box and all information contained on this plane are Metalandes S.A.S. proprietary and can not be copied, used or distributed without due permission of Metalandes S.A.S.

Copyright (C) Metalandes S.A.S. 2018 All Rights Reserved

Diagrama Unifilar

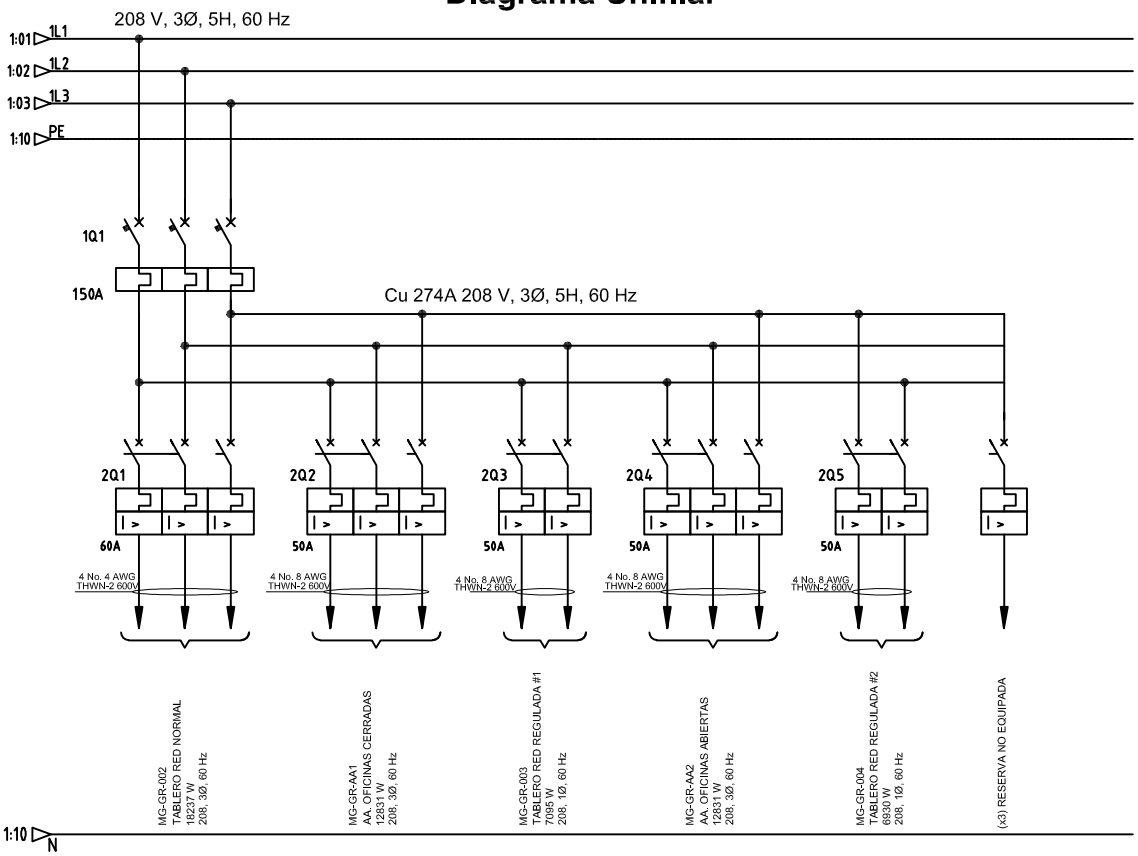

Cuadro de Cargas

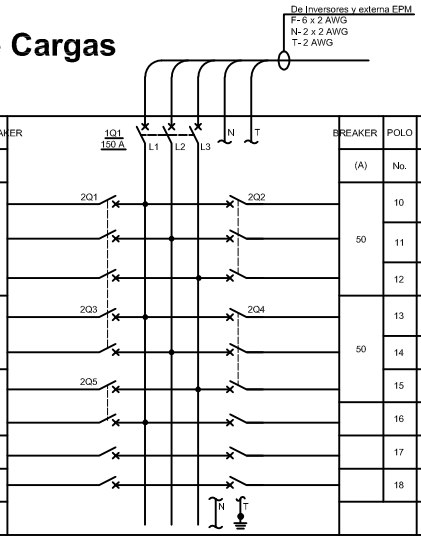

ESCRIPCIÓN	TIPO DE CARGA	CANTIDAD	CARGA INSTALADA (W)	L1(A)	L2(A)	L3(A)	POLO No.	BREAKER (A)
MG-GR-002	Red Normal / 208 - 220 V / 3Ø + N +T	1	18237	50.6			1	60
					50.6		2	
						50.6	3	
MG-GR-003	Red Regulada #1 / 208V / 2Ø + N + T	1	7095	24.12			4	50
					24.12		5	
MG-GR-004	Red Regulada #2 / 208V / 2Ø + N + T	1	6930			23.56	6	50
				23.56			7	
RESERVA NO EQUIPADA							8	
RESERVA NO EQUIPADA							9	
SUBTOTAL			32262	98,30	74,74	74,18		

BREAKER (A)	POLO No.	CARGA INSTALADA L1(A)	L2(A)	L3(A)	(W)	CANTIDAD	TIPO DE CARGA	DESCRIPCIÓN
50	10	35.6			12831	1	Sistema de Aire Acondicionado MultiSplit / Oficinas Cerradas / 208V / 3Ø	MG-GR-AA1
	11		35.6					
	12			35.6				
50	13	35.6			12831	1	Sistema de Aire Acondicionado MultiSplit / Oficinas Abiertas / 208V / 3Ø	MG-GR-AA2
	14		35.6					
	15			35.6				
	16							RESERVA NO EQUIPADA
	17							RESERVA NO EQUIPADA
	18							RESERVA NO EQUIPADA
		71,23	71,23	71,23	25662		SUBTOTAL	

208 VOLT, 3 FASES, 5 HILOS, 60 Hz	CAPACIDAD DE CORRIENTE DE CORTO CIRCUITO: 30 kA	CARGA TOTAL INSTALADA: 81061 W	CARGA TOTAL OPERATIVA:	57924	TAG TABLERO: MG-GR-001
NÚMERO DE POLOS: 18	CORRIENTE NOMINAL DEL BARRAJE: 274 A	CORRIENTE TOTAL INSTALADA L1: 225,0 A	CORRIENTE TOTAL OPERATIVA L1:	169,53	LOCALIZACIÓN TABLERO: OFICINAS ADMIN. GRAMALOTE
ENCERRAMIENTO: IP 54	ENTRADA DE CABLES: ARRIBA	CORRIENTE TOTAL INSTALADA L2: 225,0 A	CORRIENTE TOTAL OPERATIVA L2:	145,97	
	TIPO DE MONTAJE: DE SOBREPONER	CORRIENTE TOTAL INSTALADA L3: 225,0 A	CORRIENTE TOTAL OPERATIVA L3:	145,41	

DISEÑO PLANO: D. MADRID
DISEÑO: MEGAL
FECHA: 10/02/2021

METALANDES S.A.S

CLIENTE: MEGAL
PROYECTO: TABLEROS DE DISTRIBUCION
CONTENIDO: UNIFILAR
RUTA DE ARCHIVO: D:\1.-TEMP DIBUJO\2021\M\MEGAL\OP 25712 TABLEROS DE DISTRIBUCION\ELECTRICOS\AU1 UNIFILAR.dwg
ORDEN DE PRODUCCIÓN: 25712-1
TAB PPAL TAG MG-GR-001
RESPONSABLE DEL PROYECTO: F. ARREDONDO
VERSIÓN: 01
ESQUEMA: AU1
HOJA:
DE: 9
FECHA DE IMPRESIÓN: 03-11-2021

FORMATO DE ESQUEMAS ELECTRICOS. Fecha Ultimo Mod.: Diciembre 06/2018. Versión: Eyer Duitt Yepes.