MECANICOS UNIDOS -N.GRANALLADORA
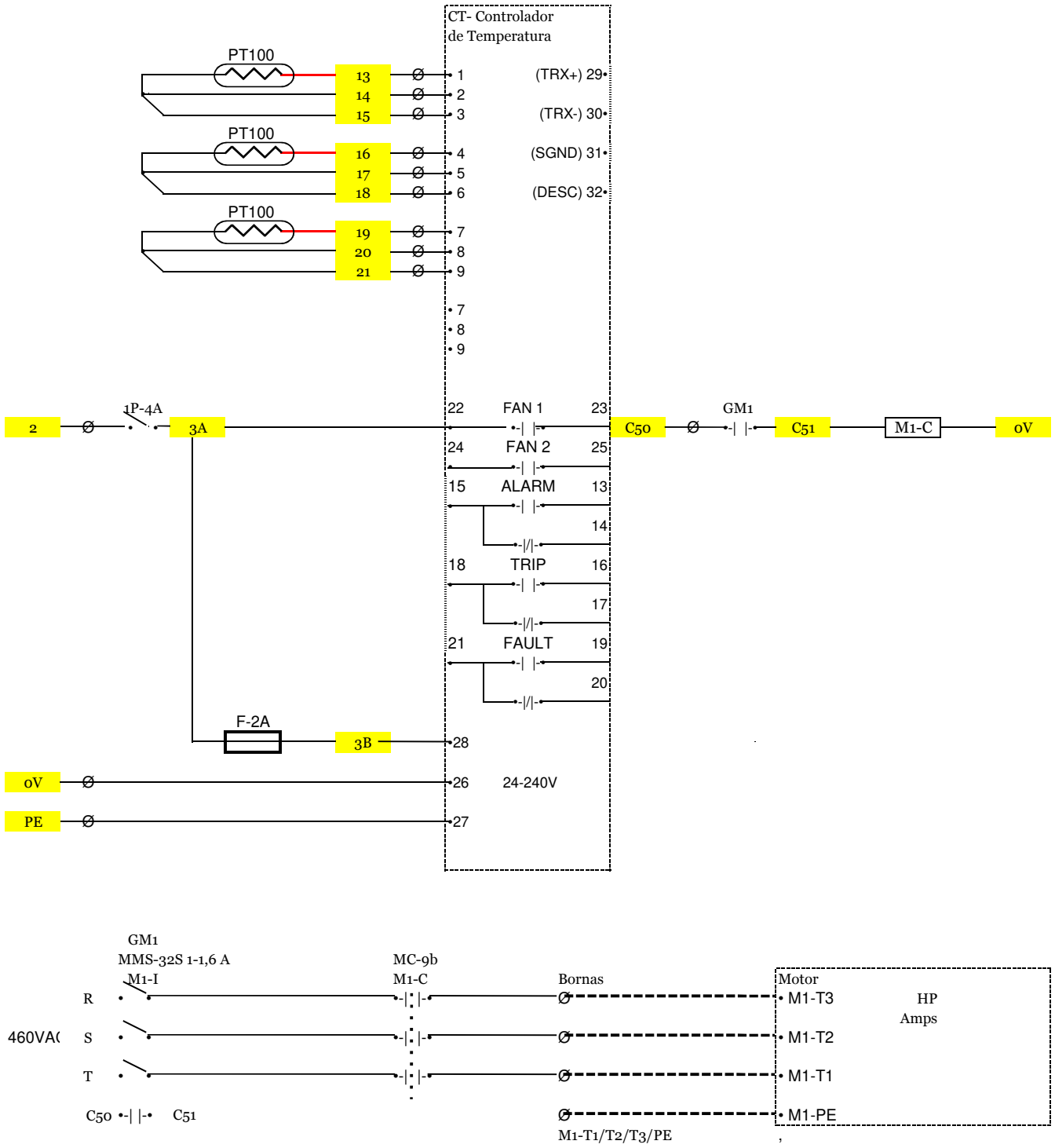
CONTROLADOR DE TEMPERATURA DEL TRAFO DE 800 KVA